Nadproże Ns.13 szt.9

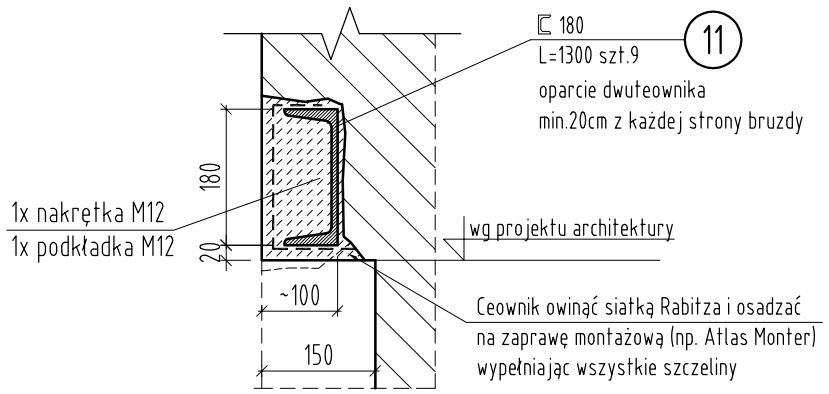

Wzmocnienie Wz.1 szt.1

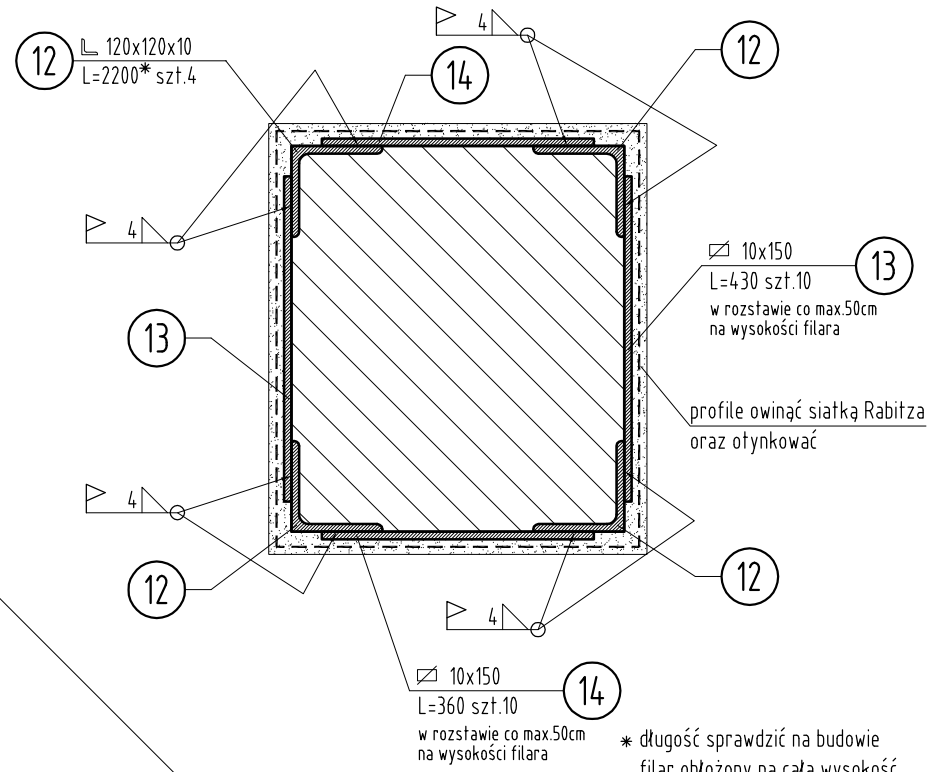

* długość sprawdzić na budowie
filar obłożony na całą wysokość
od poziomu wierzchu stropu nad piwnicą
kątowniki "klinować" w miejscu oparcia
na stropie nad piwnicą

Wzmocnienie Wz.2 szt.1

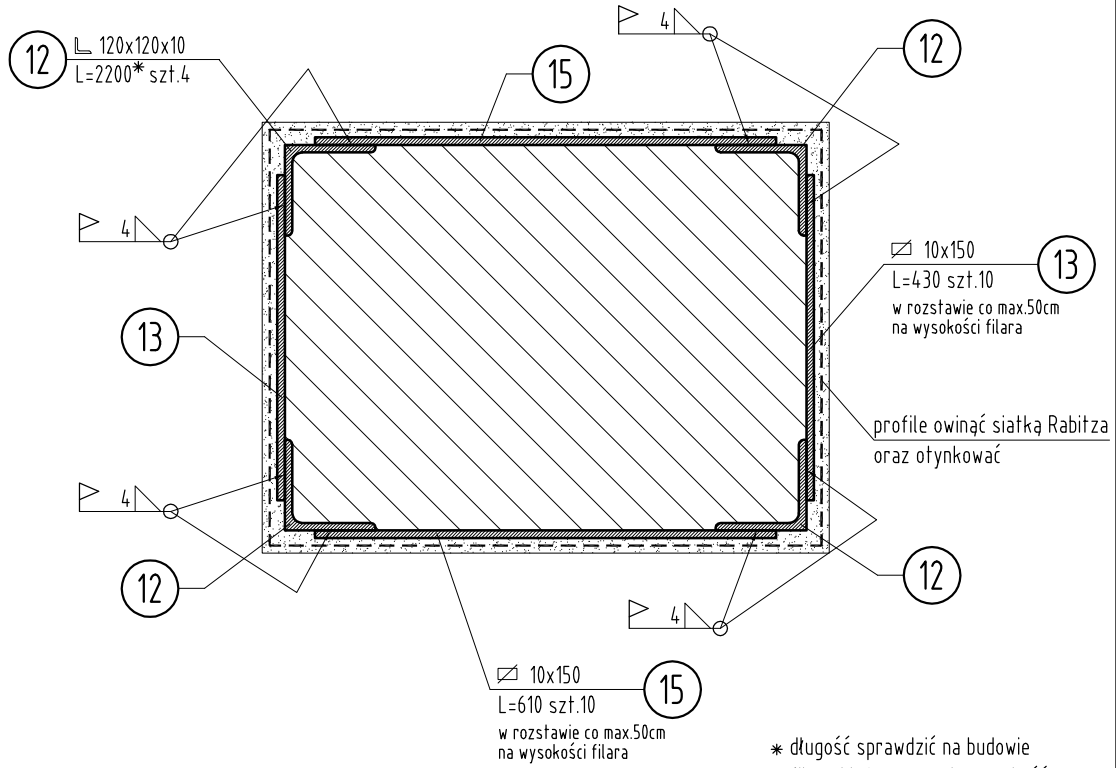

* długość sprawdzić na budowie
filar obłożony na całą wysokość
od poziomu wierzchu stropu nad piwnicą
kątowniki "klinować" w miejscu oparcia
na stropie nad piwnicą

Nadproże Ns.14 szt.1
Nadproże Ns.15 szt.1

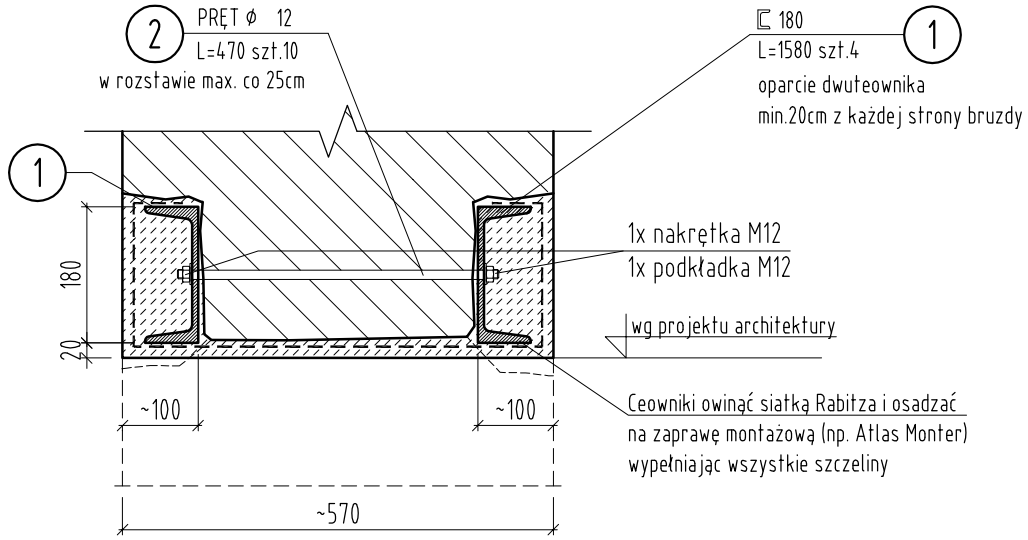

Zestawienie stali kształtowej dla rysunków K.2÷K.8

Nr	Rodzaj profilu	Długość elementu	Ilość sztuk	Masa jednostkowa	Masa elementu	Masa całkowita
		[mm]		[kg/m]	[kg]	[kg]
1	C 180	1580	20	22,0	34,8	696,0
2	pręt Ø12	470	101	0,89	0,42	42,4
3	C 180	1380	10	22,0	30,4	304,0
4	C 180	1830	4	22,0	40,3	161,2
5	C 180	1680	6	22,0	37,0	222,0
6	C 180	1900	4	22,0	41,8	167,2
7	pręt Ø12	330	35	0,89	0,30	10,5
8	C 180	1590	4	22,0	35,0	140,0
9	C 180	3050	2	22,0	67,1	134,2
10	C 180	2480	2	22,0	54,6	109,2
11	C 180	1300	9	22,0	28,6	257,4
12	L 120x120x10	2200*	8	18,2	40,0	320,0
13	⌀ 10x150	430	20	11,8	5,1	102,0
14	⌀ 10x150	360	10	11,8	4,3	43,0
15	⌀ 10x150	610	10	11,8	7,2	72,0
dodatek na spoiny 2%						55,6
SUMA						**2836,7**

Stal kształtowa: St3S/S235JR

Uwagi:

1. Rysunek rozpatrywać łącznie z opisem technicznym oraz pozostałymi rysunkami wchodzącymi w skład projektu.
2. Wszystkie materiały powinny posiadać odpowiednie atesty
3. Wszystkie roboty montażowe powinny być wykonane zgodnie ze sztuką budowlaną i odpowiadać warunkom technicznym wykonania i odbioru robót budowalno-montażowych.
4. Kolejność robót podczas montażu nadproży zgodnie z opisem technicznym.
5. Zabezpieczenie antykorozyjne elementów stalowych według opisu technicznego.
6. Lokalizację przebić i poszerzeń otworów należy sprawdzać z projektem architektonicznym i instalacyjnym. Nie dopuszcza się wykonywania otworów instalacyjnych w istniejących stropach w miejscach żeber Ackermana. Ewentualne przejścia mogą być lokalizowane jedynie w szerokościach pustaków stropowych.
7. Nie należy odmierzać odległości na rysunku. Wszystkie wątpliwości należy wyjaśniać z projektantem.

ATRIUM pracownia architektoniczna s.c

Grzegorz Janiszewski, Piotr Adach, Maciej Kądzielewski
93-571 Łódź, ul.Ptasia 5/10, tel.0-42 637 36 15
www.atrium.lodz.pl

Nazwa i Adres obiektu budowlanego:

PROJEKT WYKONAWCZY PRZEBUDOWY ODDZIAŁU OBSERWACYJNO-ZAKAŹNEGO PN: "MODERNIZACJA ODDZIAŁU OBSERWACYJNO-ZAKAŹNEGO CELEM UTWORZENIA DWÓCH BOKSÓW MELTZERA DLA POTRZEB CHORYCH WYSOCE ZAKAŹNYCH"

Częstochowa, ul. PCK 7, pawilon E, parter

Projektant: Podpis.
mgr inż.
MACIEJ WASIELA upr.bud. LOD/1216/POOK/09
specjalizacja: konstrukcja

Sprawdzajacy: Podpis.
mgr inż.
KRZYSZTOF CHOJNACKI upr.bud. LOD/1620/POOK/11
specjalizacja: konstrukcja

Faza projektu:
Projekt Wykonawczy

Tytuł rysunku
Nadproża Ns.13÷Ns.15; Wzmocnienia Wz.1, Wz.2

Data	Skala rysunku	Nr arkusza
2015-04-27	**1:10**	**K.8**