Nadproże Ns.3 szt.2 (1+1 odbicie lustrzane)

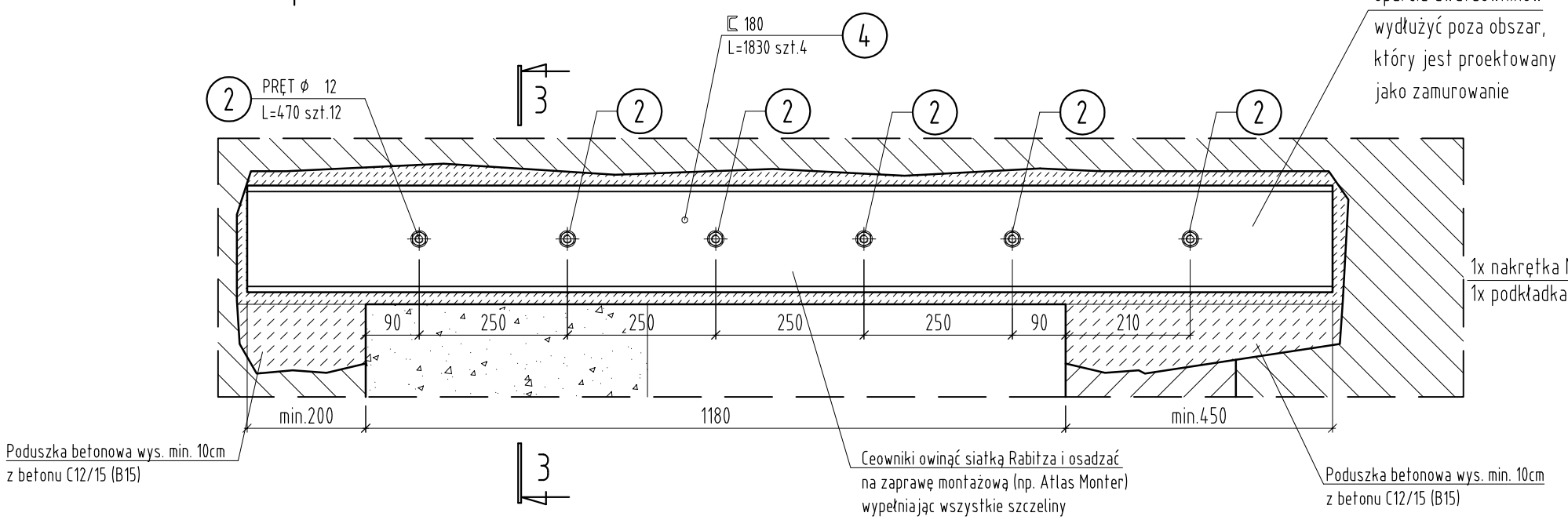

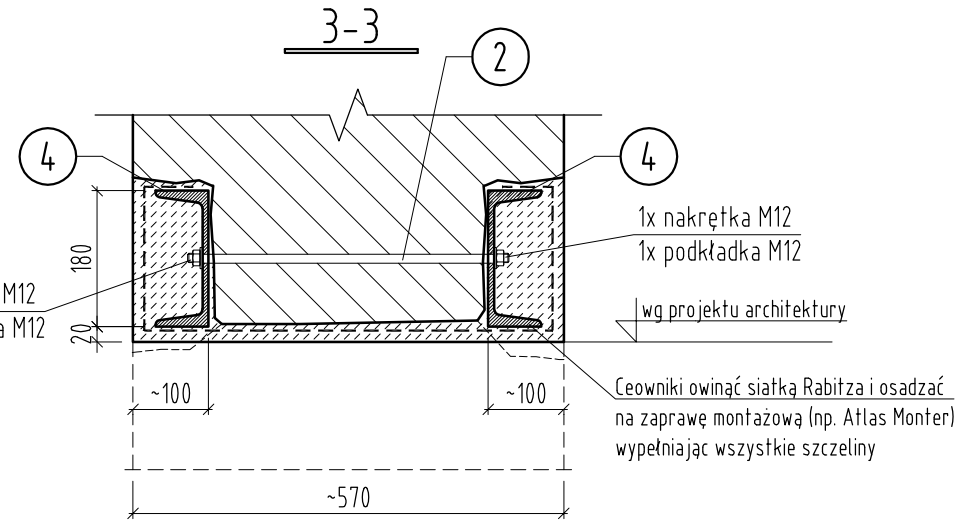

Nadproże Ns.4 szt.2

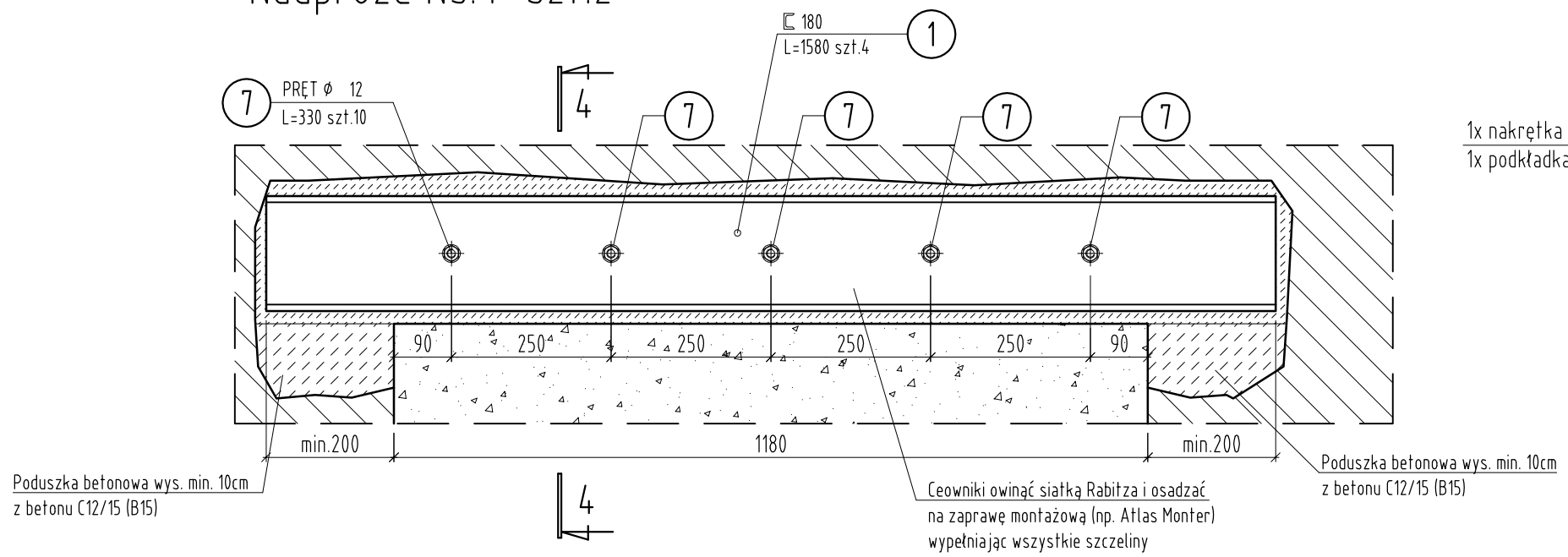

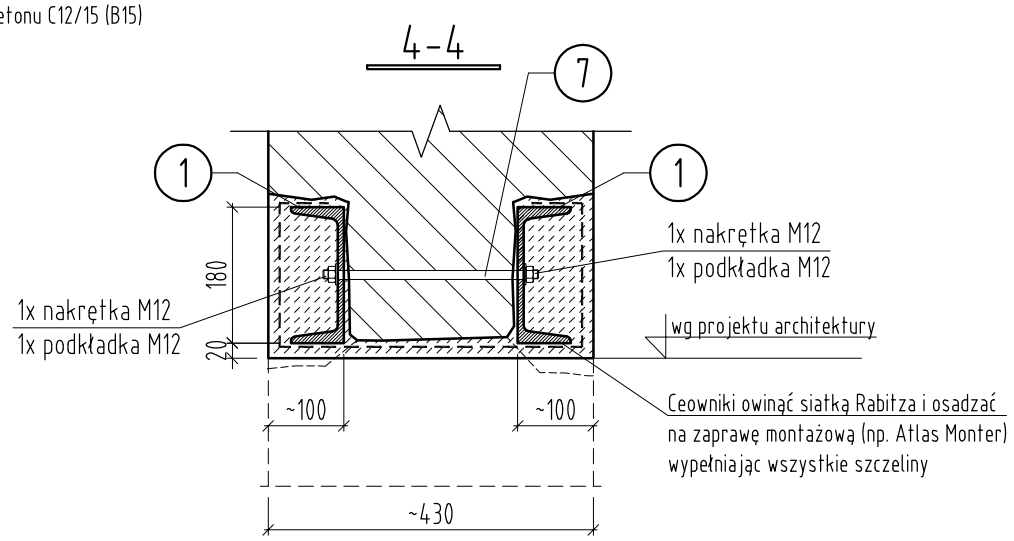

Zestawienie stali kształtowej na rysunku K.8

Uwagi:

1. Rysunek rozpatrywać łącznie z opisem technicznym oraz pozostałymi rysunkami wchodzącymi w skład projektu.
2. Wszystkie materiały powinny posiadać odpowiednie atesty
3. Wszystkie roboty montażowe powinny być wykonane zgodnie ze sztuką budowlaną i odpowiadać warunkom technicznym wykonania i odbioru robót budowalno-montazowych.
4. Kolejność robót podczas montażu nadproży zgodnie z opisem technicznym.
5. Zabezpieczenie antykorozyjne elementów stalowych według opisu technicznego.
6. Lokalizację przebić i poszerzeń otworów należy sprawdzać z projektem architektonicznym i instalacyjnym. Nie dopuszcza się wykonywania otworów instalacyjnych w istniejących stropach w miejscach żeber Ackermana. Ewentualne przejścia mogą być lokalizowane jedynie w szerokościach pustaków stropowych.
7. Nie należy odmierzać odległości na rysunku. Wszystkie wątpliwości należy wyjaśniać z projektantem.

Stal kształtowa: St3S/S235JR

ATRIUM pracownia architektoniczna s.c

Grzegorz Janiszewski, Piotr Adach, Maciej Kądzielewski
93-571 Łódź, ul.Ptasia 5/10, tel.0-42 637 36 15
www.atrium.lodz.pl

Nazwa i Adres obiektu budowlanego:

PROJEKT WYKONAWCZY PRZEBUDOWY ODDZIAŁU OBSERWACYJNO-ZAKAŹNEGO PN: "MODERNIZACJA ODDZIAŁU OBSERWACYJNO-ZAKAŹNEGO CELEM UTWORZENIA DWÓCH BOKSÓW MELTZERA DLA POTRZEB CHORYCH WYSOCE ZAKAŹNYCH"

Częstochowa, ul. PCK 7, pawilon E, parter

Projektant: Podpis.
mgr inż.
MACIEJ WASIELA upr.bud. LOD/1216/POOK/09
specjalizacja: konstrukcja

Sprawdzajacy: Podpis.
mgr inż.
KRZYSZTOF CHOJNACKI upr.bud. LOD/1620/POOK/11
specjalizacja: konstrukcja

Faza projektu:
Projekt Wykonawczy

Tytuł rysunku
Nadproża Ns.3, Ns.4

Data	Skala rysunku	Nr arkusza
2015-04-27	**1:10**	**K.3**